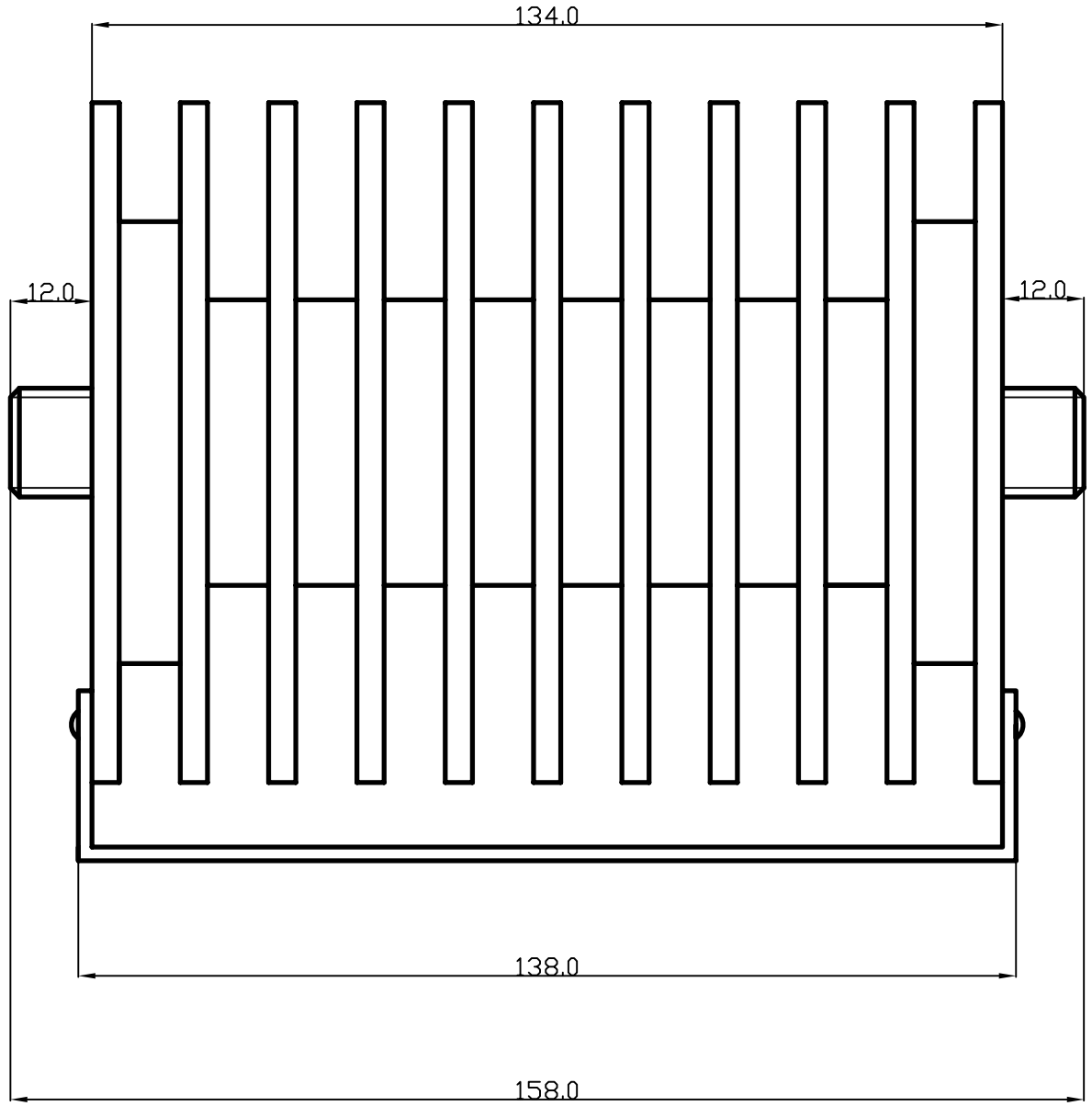

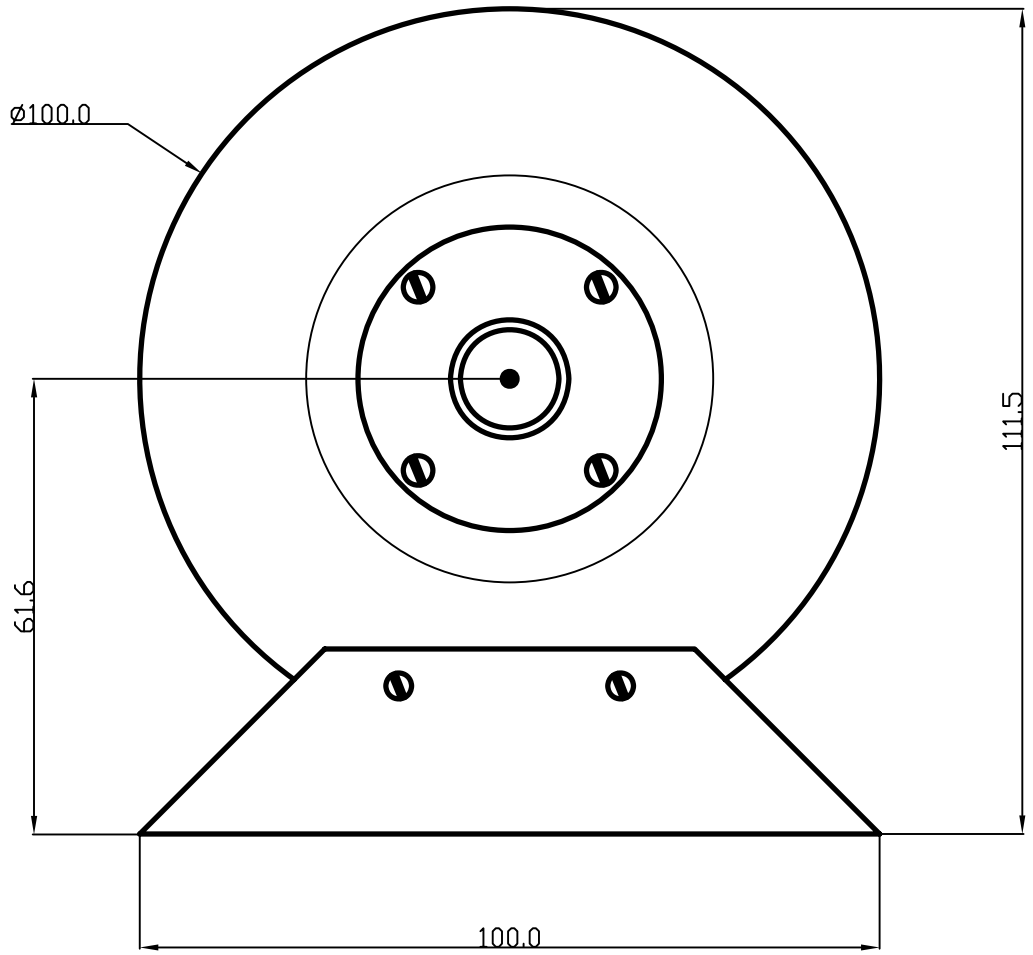

Разъемы N-BJ1

					ФАД-9.СБ
Изм.	Лист	№ докум.	Подп.	Дата	Лит. / Масса / Масштаб
Разраб.					
Пров.					Лист / Листов
Т. контр.					
Н. контр.					
Утв.					

Подп. и дата

Инв. № дубл.

Взам. инв. №

Подп. и дата

Инв. № подл.